第38回　泉野杯 組合せ

（令和6年度）横浜市西部ミニバスケットボール連盟

【男　子】　23チーム

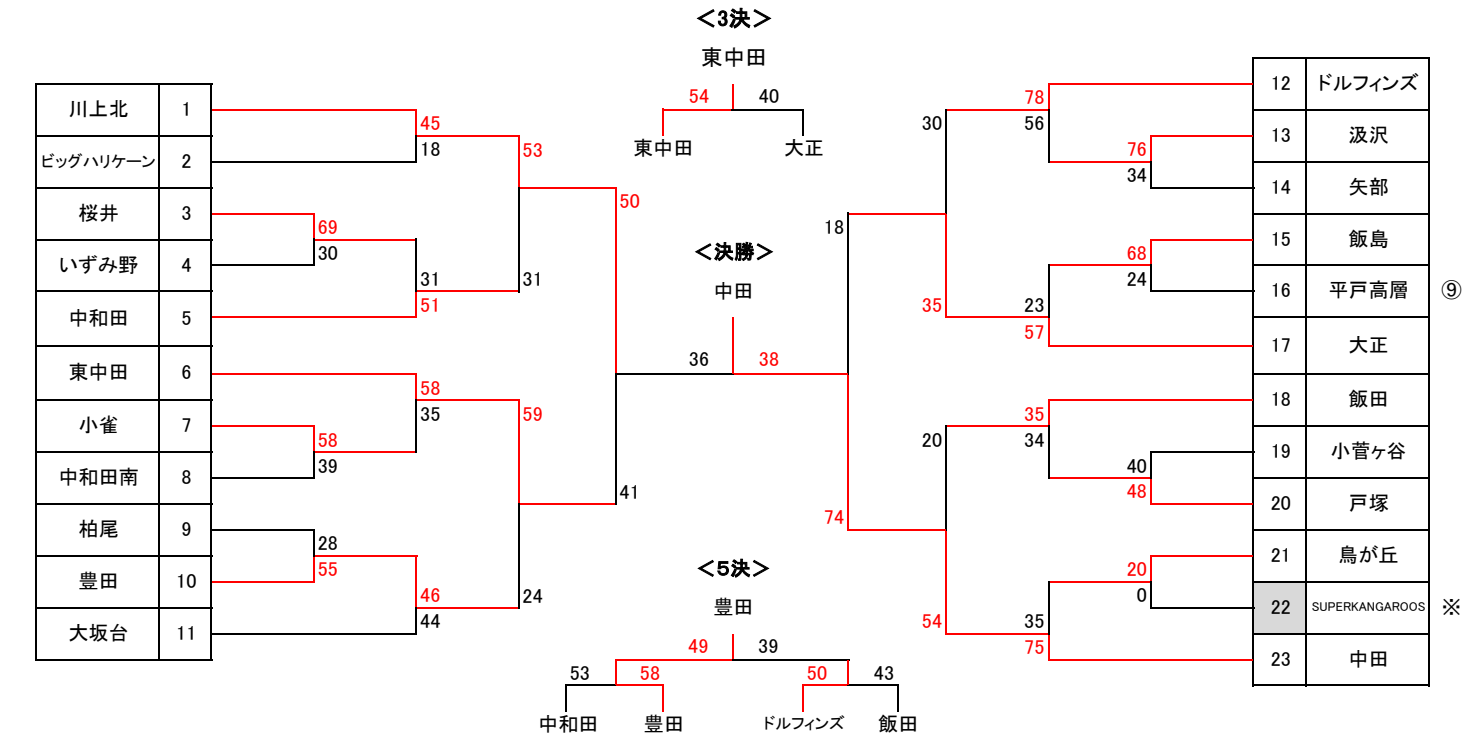
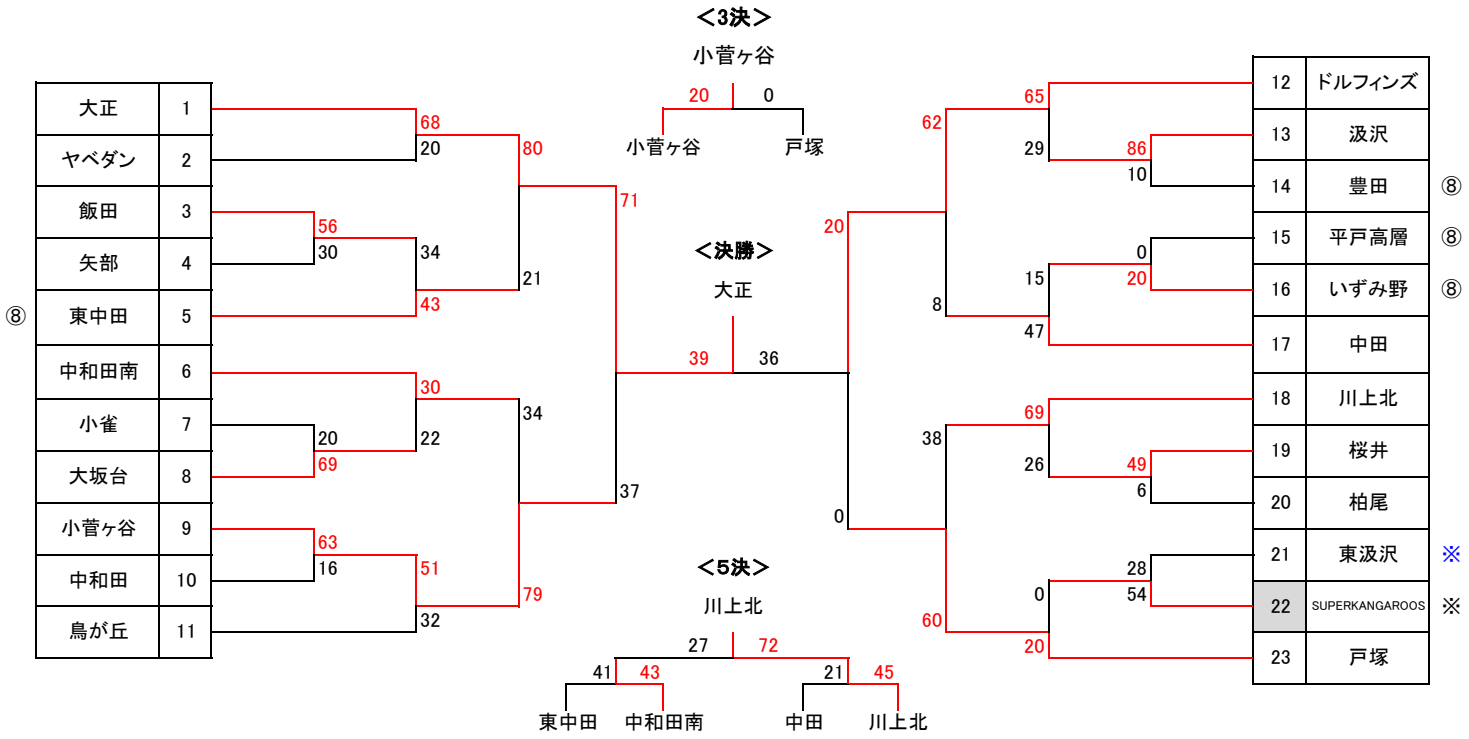
【女　子】　23チーム